DS ARTEFATOS

ds
artefatos

SISTEMAS DE ARMÁRIOS
E COMPONENTES
PARA MÓVEIS
www.dsartefatos.com.br

FURNISH

ÍNDICE

LINHA ARTEFATOS 4

LINHA OCULTA 10

LINHA FIT 16

LINHA CLICK 19

DS PUXADORES E PERFIL PAINEL 23

LINHA DS ACESSÓRIOS 29

DS SUPORTES 43

LINHA ARTEFATOS

PERFIL PAREDE PISO

perfil artefatos em alumínio 2,70 metros

	Código	Acabamento	Unid.
Distância A 18,5 cm	DS2121	Anodizado fosco	1 kit
	DS2121MA	Anodizado marrom café	1 kit
	DS2121PR	Preto fosco (Pintura)	1 kit

	Código	Acabamento	Unid.
Distância A 28,5 cm	DS2123	Anodizado fosco	1 kit
	DS2123MA	Anodizado marrom café	1 kit
	DS2123PR	Preto fosco (Pintura)	1 kit

Embalagem: 1 kit (Composto por: 1 perfil Artefatos 2,70 metros + 1 sist. fixação parede + 1 sist. apoio piso)
Material: perfil em alumínio anodizado
componentes em zamac - pintura epoxi eletrostática
distância máxima entre perfis: 90 cm
componentes para fixação incluso
o sistema possibilita regulagem de até 1,5 cm

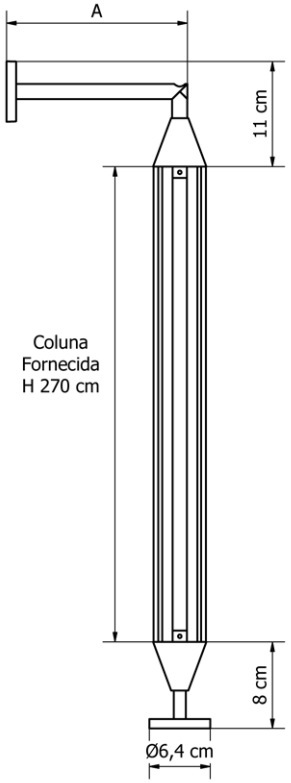

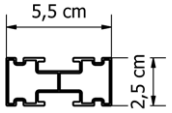

PERFIL PISO TETO

perfil artefatos em alumínio 2,70 metros

Código	Acabamento	Unid.
DS2140	Anodizado fosco	1 kit
DS2140MA	Anodizado marrom café	1 kit
DS2140PR	Preto fosco (Pintura)	1 kit

Embalagem: 1 kit (Composto por: 1 perfil Artefatos 2,70 metros + 1 sist. fixação teto + 1 sist. apoio piso)
Material: perfil em alumínio anodizado
componentes em zamac - pintura epoxi eletrostática
distância máxima entre perfis: 90 cm
componentes para fixação incluso
o sistema possibilita regulagem de até 3 cm

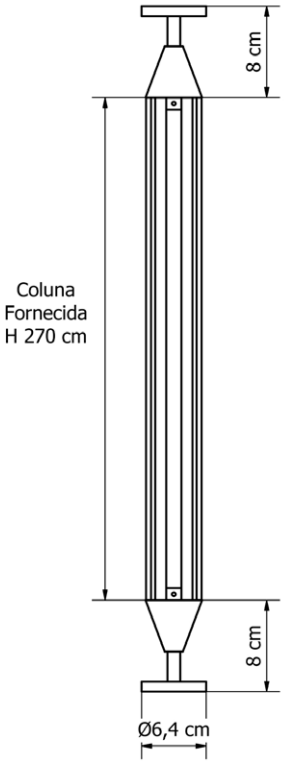

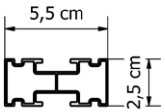

SISTEMA | prateleira madeira

para aplicar no perfil artefatos

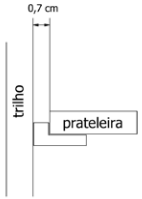

Código	Acabamento	Unid.
DS12150	Anodizado (Pintura)	1 par
DS12150MA	Marrom café (Pintura)	1 par
DS12150PR	Preto fosco (Pintura)	1 par

dist. máx. entre perfis: 90 cm
carga máxima permitida: 40kg

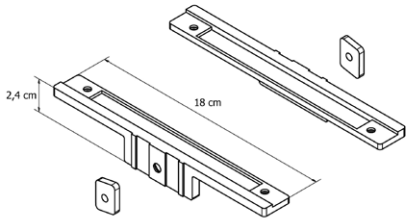

SISTEMA | prateleira vidro

para aplicar no perfil artefatos

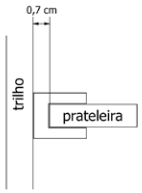

Código	Acabamento	Unid.
DS12160	Anodizado (Pintura)	1 par
DS12160MA	Marrom café (Pintura)	1 par
DS12160PR	Preto fosco (Pintura)	1 par

dist. máx. entre perfis: 90 cm
espessura do vidro: 1 cm
carga máxima permitida: 30kg

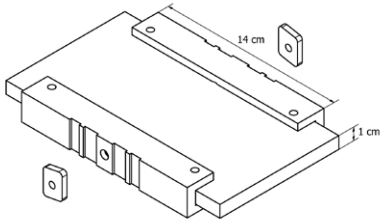

LOVE

CABIDEIRO DS OVAL

alumínio 3,0 metros

para aplicar no perfil artefatos

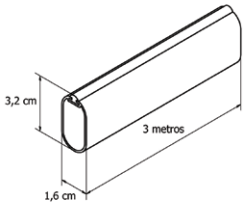

Código	Acabamento	Unid.
DS2110	Anodizado fosco	1 barra
DS2110MA	Marrom café (Pintura)	1 barra
DS2110PR	Preto fosco (Pintura)	1 barra

Embalagem: 1 barra
dist. máx. entre perfis: 90 cm

SISTEMA | porta cabideiro

para aplicar no perfil artefatos

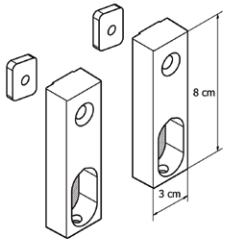

Código	Acabamento	Unid.
DS12000	Anodizado (Pintura)	1 par
DS12000MA	Marrom café (Pintura)	1 par
DS12000PR	Preto fosco (Pintura)	1 par

Embalagem: 1 par
dist. máx. entre perfis: 90 cm
carga máxima permitida: 25kg

SISTEMA | caixa gaveta

para aplicar no perfil artefatos

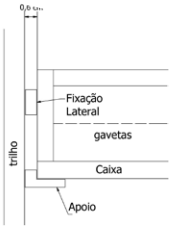

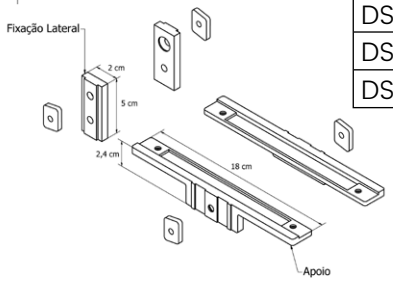

Código	Acabamento	Unid.
DS12170	Anodizado (Pintura)	1 par
DS12170MA	Marrom café (Pintura)	1 par
DS12170PR	Preto fosco (Pintura)	1 par

Embalagem: 1 par
dist. máx. entre perfis: 90 cm
carga máxima permitida: 60kg

LINHA OCULTA

PERFIL | cremalheira

perfil em alumínio 2,70 metros

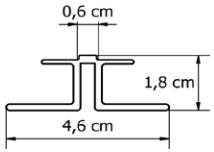

Código	Acabamento	Unid.
DS6501AN	Anodizado fosco	1 barra
DS6501PR	Preto fosco (Pintura)	1 barra

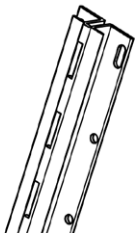

Embalagem: 1 barra
material: alumínio
altura do perfil: 2,70 metros
dist. máx. entre perfis: 90 cm

PERFIL | cremalheira dupla

perfil em alumínio 2,70 metros

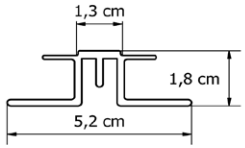

Código	Acabamento	Unid.
DS6502AN	Anodizado fosco	1 barra
DS6502PR	Preto fosco (Pintura)	1 barra

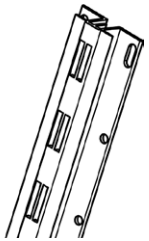

Embalagem: 1 barra
material: alumínio
altura do perfil: 2,70 metros
dist. máx. entre perfis: 90 cm

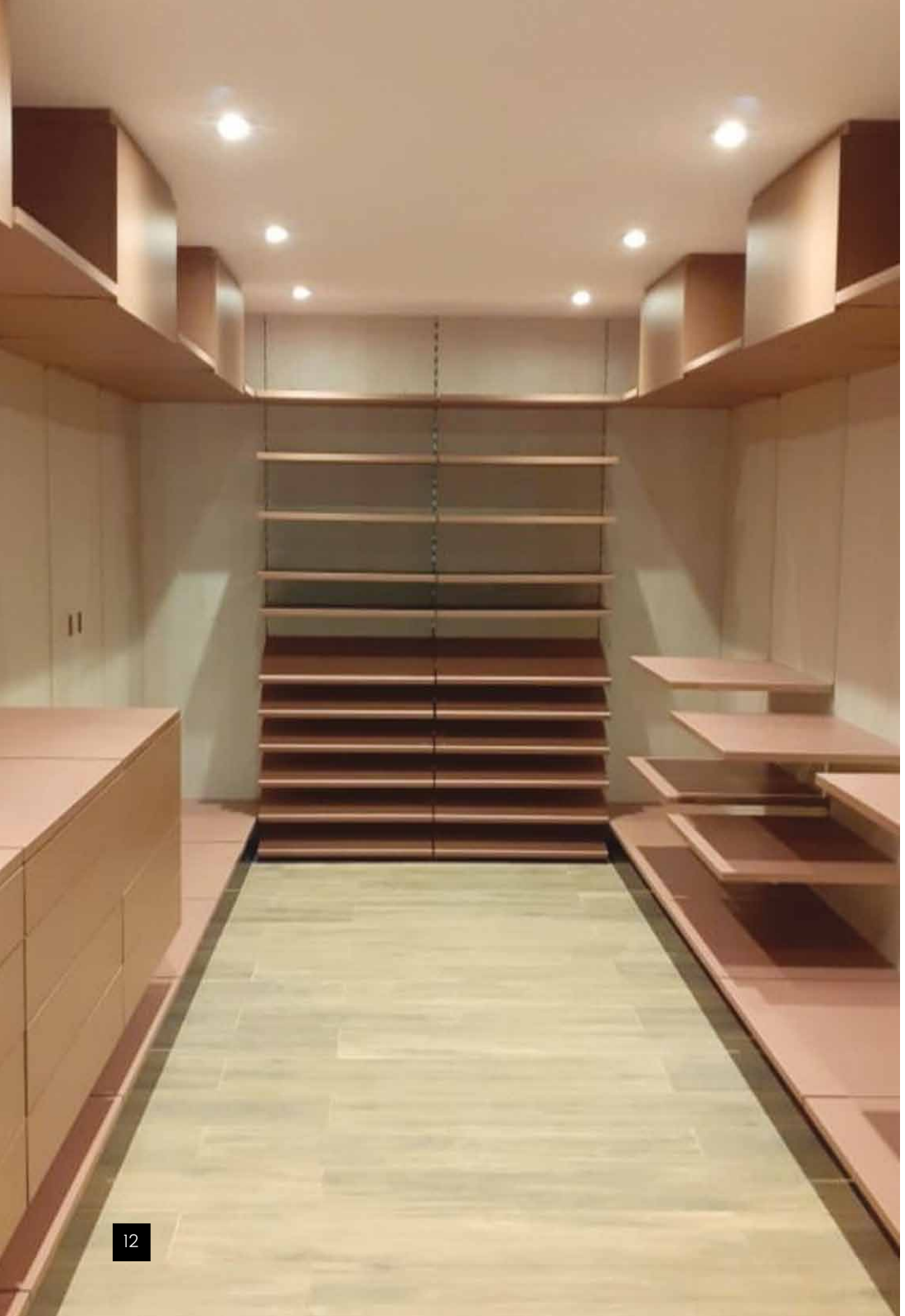

TRAVA PAINEL | Fundo

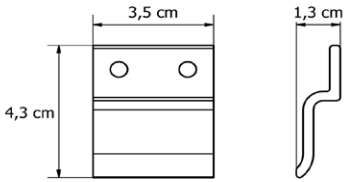

Código	Acabamento	Unid.
DS16713	Anodizado	1 par

Embalagem: 1 par
material: alumínio
Aconselhável o uso de no mínimo 4 pares por painel
(Largura máxima conselhável 95 cm)

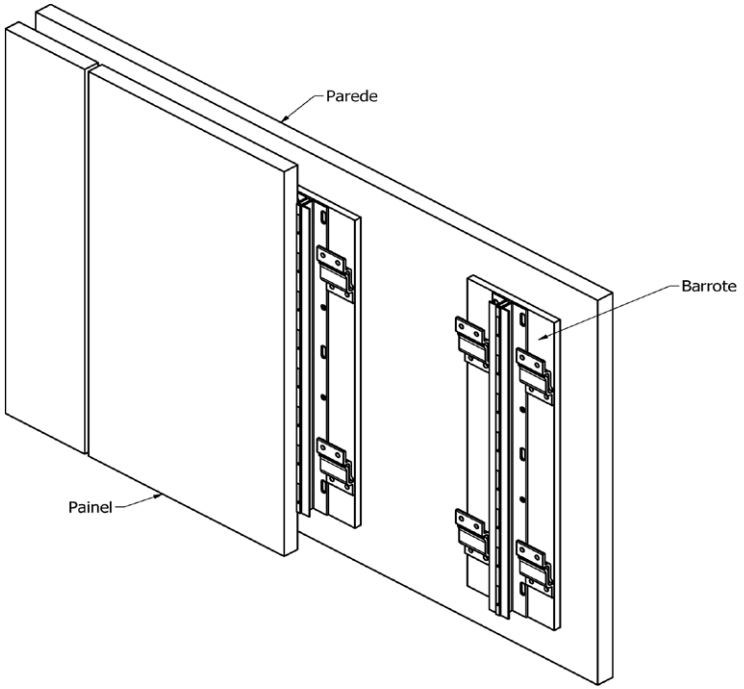

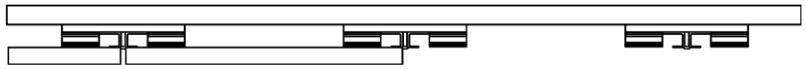

SUPORTE OCULTO 45cm

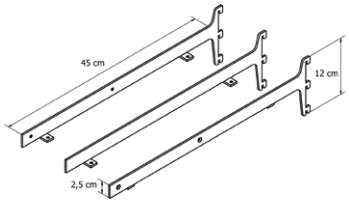

Código	Modelo	Acabamento	Unid.
DS16600AN	direito	Anodizado (Pintura)	1 peça
DS16600PR	direito	Preto fosco (Pintura)	1 peça

Código	Modelo	Acabamento	Unid.
DS16601AN	esquerdo	Anodizado (Pintura)	1 peça
DS16601PR	esquerdo	Preto fosco (Pintura)	1 peça

Código	Modelo	Acabamento	Unid.
DS16602AN	central	Anodizado (Pintura)	1 peça
DS16602PR	central	Preto fosco (Pintura)	1 peça

Embalagem: 1 peça
profundidade máxima da prateleira: 50 cm
dist. máx. entre perfis: 90 cm
carga máxima permitida: 25kg/pç

SUPORTE OCULTO 25cm

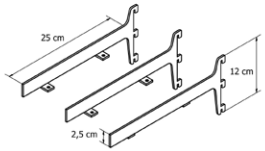

Código	Modelo	Acabamento	Unid.
DS16700AN	direito	Anodizado (Pintura)	1 peça
DS16700PR	direito	Preto fosco (Pintura)	1 peça

Código	Modelo	Acabamento	Unid.
DS16701AN	esquerdo	Anodizado (Pintura)	1 peça
DS16701PR	esquerdo	Preto fosco (Pintura)	1 peça

Código	Modelo	Acabamento	Unid.
DS16702AN	central	Anodizado (Pintura)	1 peça
DS16702PR	central	Preto fosco (Pintura)	1 peça

Embalagem: 1 peça
profundidade máxima da prateleira: 30 cm
dist. máx. entre perfis: 90 cm
carga máxima permitida: 25kg/pç

SUPORTE OCULTO INCLINADO

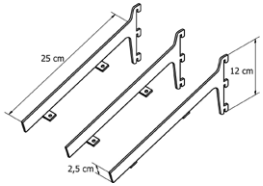

Código	Modelo	Acabamento	Unid.
DS16603AN	direito	Anodizado (Pintura)	1 peça
DS16603PR	direito	Preto fosco (Pintura)	1 peça

Código	Modelo	Acabamento	Unid.
DS16605AN	esquerdo	Anodizado (Pintura)	1 peça
DS16605PR	esquerdo	Preto fosco (Pintura)	1 peça

Código	Modelo	Acabamento	Unid.
DS16604AN	central	Anodizado (Pintura)	1 peça
DS16604PR	central	Preto fosco (Pintura)	1 peça

Embalagem: 1 peça
profundidade máxima da prateleira: 30 cm
dist. máx. entre perfis: 90 cm
carga máxima permitida: 25kg/pç

SUPORTE FIXAÇÃO GAVETEIRO

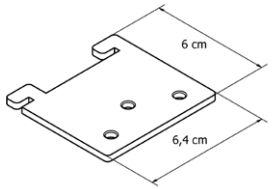

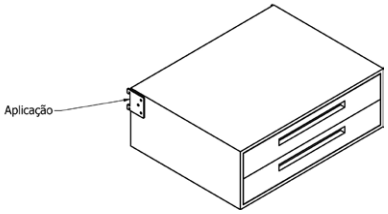

Código	Acabamento	Unid.
DS16707AN	Anodizado (Pintura)	1 par
DS16707PR	Preto fosco (Pintura)	1 par

Embalagem: 1 par
profundidade máxima da prateleira: 50cm
dist. máx. entre perfis: 90 cm
carga máxima permitida: 25kg/pç

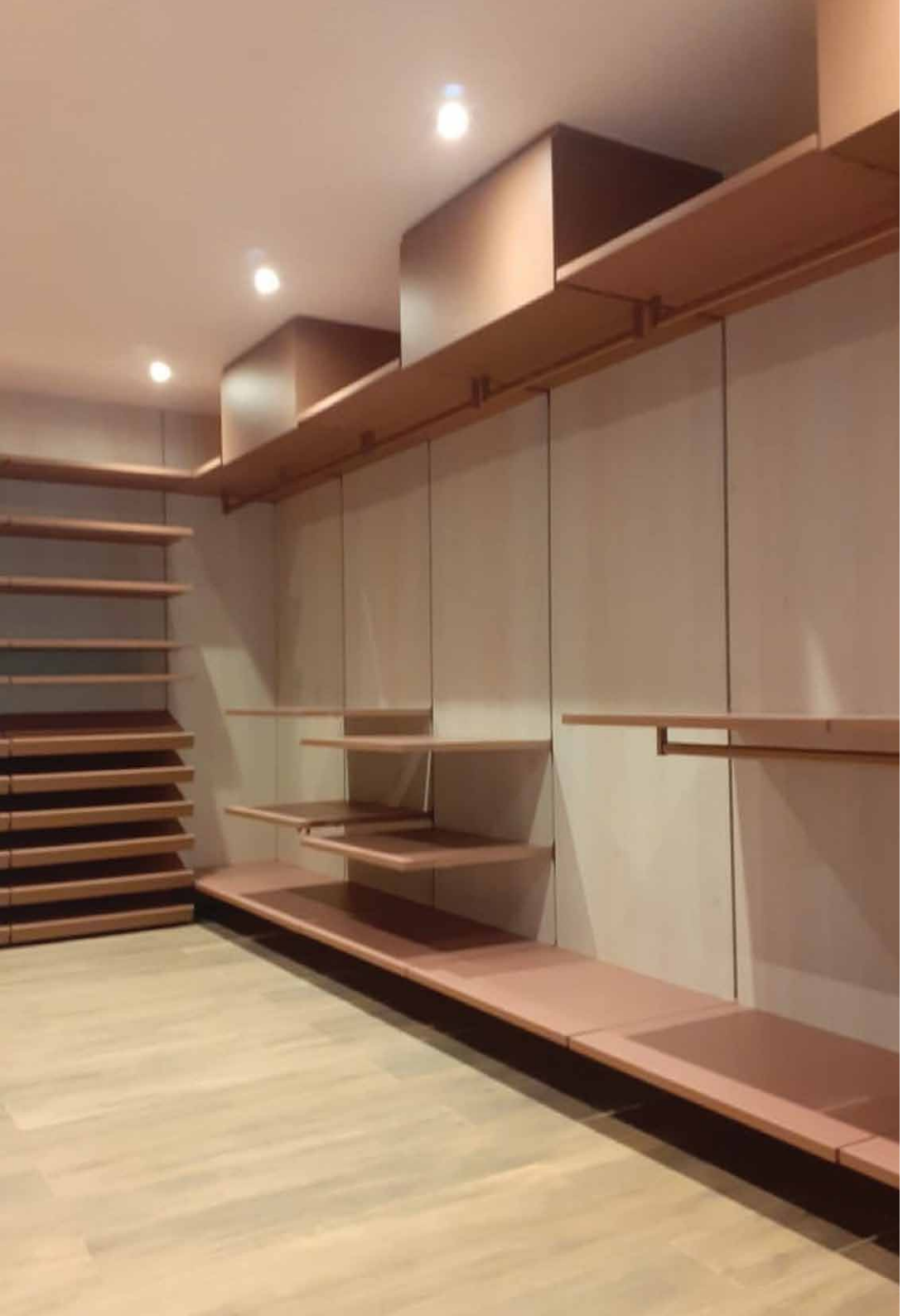

CABIDEIRO DS

em alumínio oval 3,0 metros

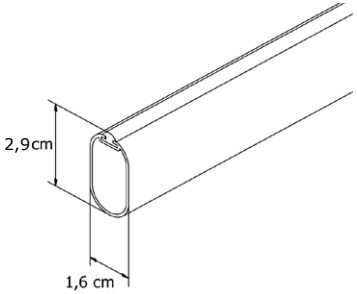

Código	Acabamento	Unid.
DS2110	Anodizado fosco	1 barra
DS2110PR	Preto fosco (Pintura)	1 barra

Embalagem: 1 barra
dist. máx. entre perfis: 90 cm

SISTEMA | porta cabideiro

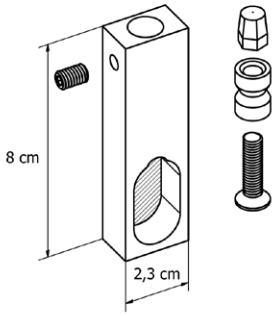

Código	Modelo	Acabamento	Unid.
DS15001D	direito	Anodizado (Pintura)	1 peça
DS15001DPR	direito	Preto fosco (Pintura)	1 peça

Código	Modelo	Acabamento	Unid.
DS15001E	esquerdo	Anodizado (Pintura)	1 peça
DS15001EPR	esquerdo	Preto fosco (Pintura)	1 peça

Código	Modelo	Acabamento	Unid.
DS15001V	central	Anodizado (Pintura)	1 peça
DS15001VPR	central	Preto fosco (Pintura)	1 peça

Embalagem: 1 peça
dist. máx. entre perfis: 90 cm
carga máxima permitida: 40kg/pç
* peças vendidas separadamente

LINHA FIT

PERFIL FIT

em alumínio 2,70 metros

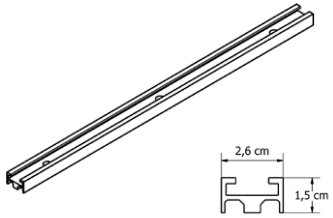

Código	Acabamento	Unid.
F6010	Anodizado fosco	1 barra
F6010PR	Preto fosco (Pintura)	1 barra

Embalagem: 1 barra
altura do perfil: 2,70 metros
dist. máx. entre perfis: 90 cm

SUPORTE FIT | madeira

para aplicar no perfil Fit

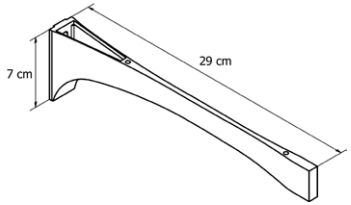

Código	Acabamento	Unid.
DSFM10	Anodizado fosco	1 peça
DSFM10PR	Preto fosco (Pintura)	1 peça

Embalagem: 1 peça
profundidade máxima da prateleira: 40 cm
dist. máx. entre suportes: 90 cm
carga máxima permitida: 25 kg/pç

LINHA CLICK

TRILHO CREMALHEIRA DUPLO ENCAIXE CLICK

em aço

	Código	Acabamento	Unid.
1 metro	DS6002BR	Branco (Pintura)	1 barra
	DS6002PR	Preto fosco (Pintura)	1 barra

	Código	Acabamento	Unid.
2 metros	DS6003BR	Branco (Pintura)	1 barra
	DS6003PR	Preto fosco (Pintura)	1 barra

Embalagem: 10 barras
material: aço
pintura: epoxi eletrostática
dist. máx. entre suportes: 90 cm

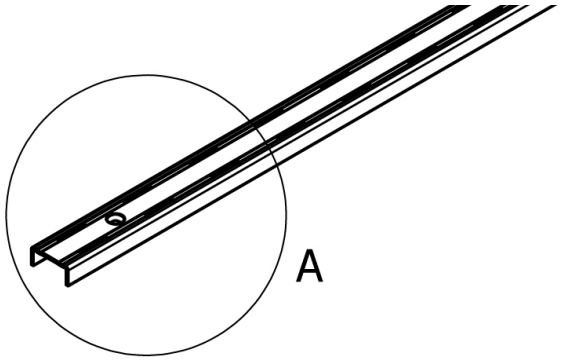

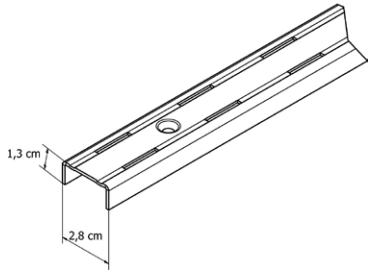

SUPORTE P/ CREMALHEIRA DUPLO ENCAIXE CLICK

	Código	Carga	Acabamento	Unid.
Suporte 18 cm	DS6101BR	50 Kg	Branco (Pintura)	1 peça
	DS6101PR	50 Kg	Preto fosco (Pintura)	1 peça

	Código	Carga	Acabamento	Unid.
Suporte 29 cm	DS6102BR	45 Kg	Branco (Pintura)	1 peça
	DS6102PR	45 Kg	Preto fosco (Pintura)	1 peça

	Código	Carga	Acabamento	Unid.
Suporte 36 cm	DS6103BR	30 Kg	Branco (Pintura)	1 peça
	DS6103PR	30 Kg	Preto fosco (Pintura)	1 peça

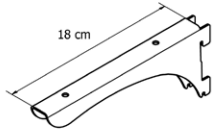

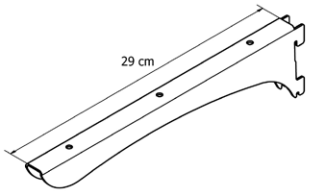

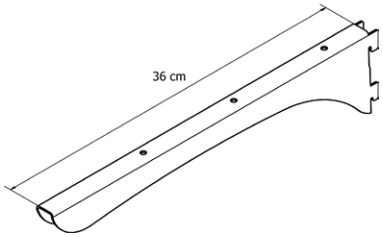

Embalagem: 12 peças
material: aço
pintura: epoxi eletrostática
dist. máx. entre perfis: 90 cm

ODDITIES
CAPTION / TITLE
OUT OF THE WEST
FINE WINES
1000
ALEXEY BROD MICHI

DS PERFIS E PUXADORES

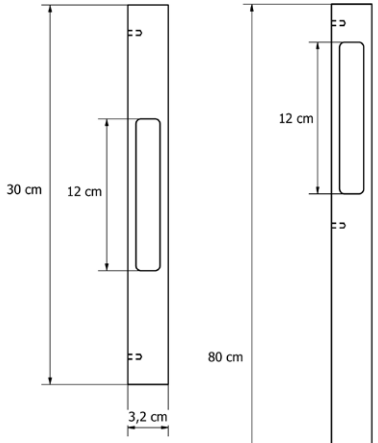

PUXADOR MODELO DS01-30

alumínio

Código	Dimensão	Acabamento
DS01-30AN	30 cm	Anodizado (Pintura)

Embalagem: 01 peça
material: alumínio

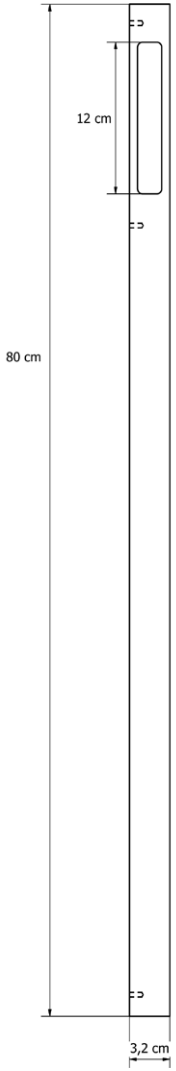

PUXADOR MODELO DS01-80

alumínio

Código	Dimensão	Acabamento
DS01-80AN	80 cm	Anodizado (Pintura)

Embalagem: 01 peça
material: alumínio

PERFIL PUXADOR
modelo DS02

alumínio

Código	Dimensão	Acabamento
DS02-AN	3 mts	Anodizado fosco

Embalagem: 01 peça
material: alumínio

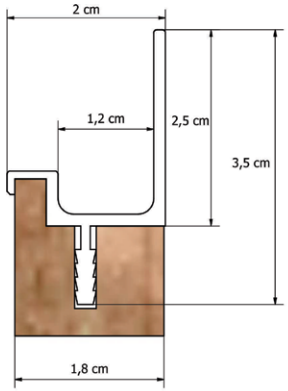

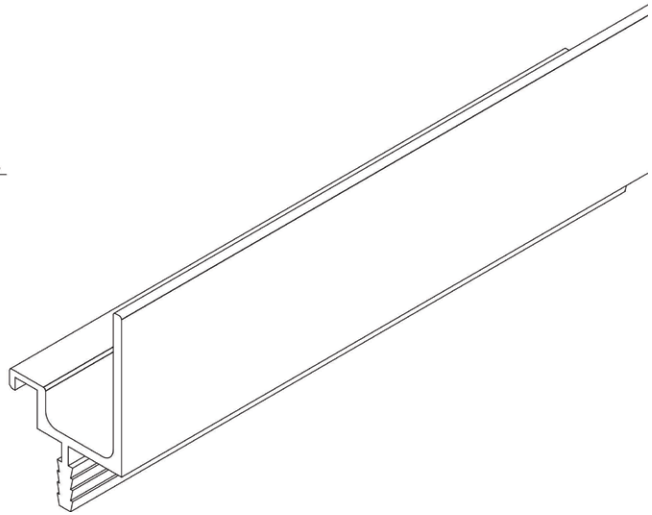

PERFIL PUXADOR modelo DS03-18

alumínio
madeira esp. 18mm

Código	Dimensão	Acabamento
DS03-18AN	3 mts	Anodizado fosco

Embalagem: 01 peça
material: alumínio

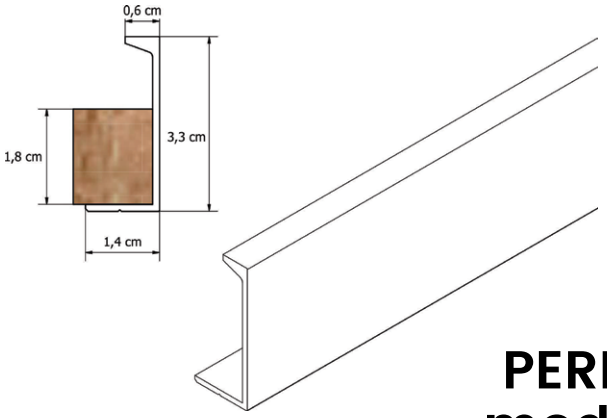

PERFIL PUXADOR modelo DS03-25

alumínio
madeira esp. 25mm

Código	Dimensão	Acabamento
DS03-25AN	3 mts	Anodizado fosco

Embalagem: 01 peça
material: alumínio

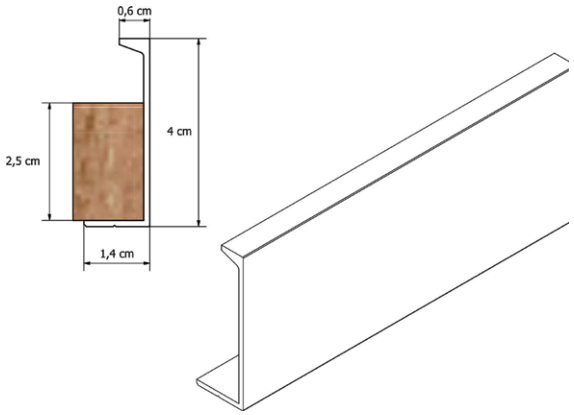

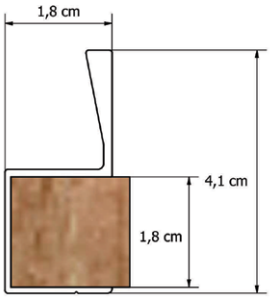

PERFIL PUXADOR modelo DS04-18

alumínio
madeira esp. 18mm

Código	Dimensão	Acabamento
DS04-18AN	3 mts	Anodizado fosco

Embalagem: 01 peça
material: alumínio

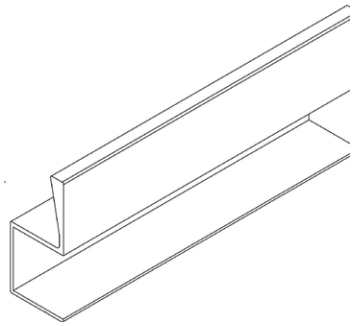

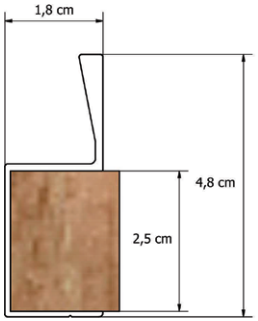

PERFIL PUXADOR modelo DS04-25

alumínio
madeira esp. 25mm

Código	Dimensão	Acabamento
DS04-25AN	3 mts	Anodizado fosco

Embalagem: 01 peça
material: alumínio

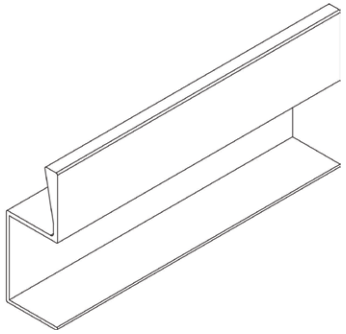

PERFIL PAINEL

alumínio

Código	Dimensão	Acabamento
DS90	3 mts	Anodizado Preto

Embalagem: 10 barras
material: alumínio

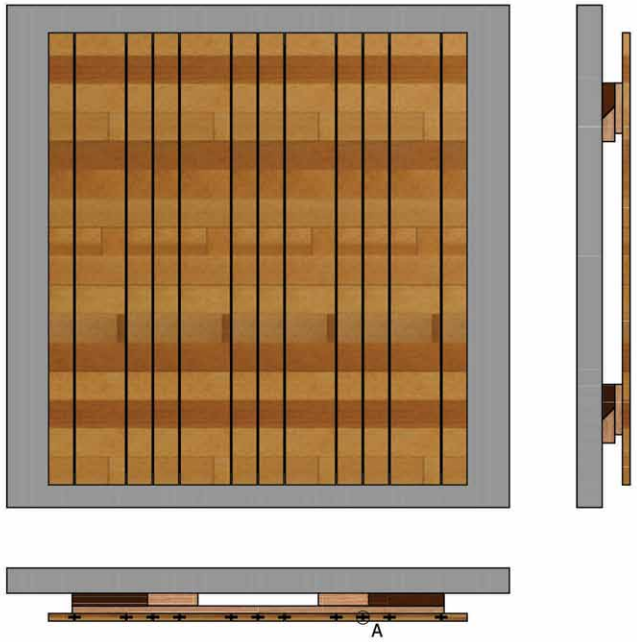

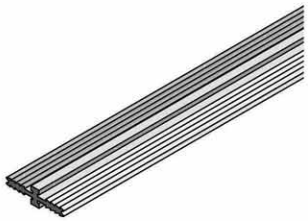

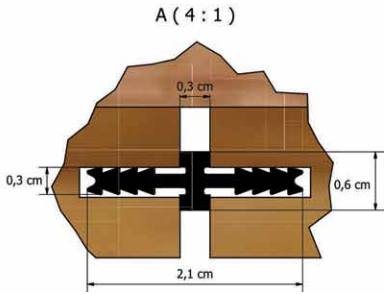

LINHA DS ACESSÓRIOS

PERFIL CABIDEIRO alumínio

cabideiro DS OVAL

com perfil PVC incolor

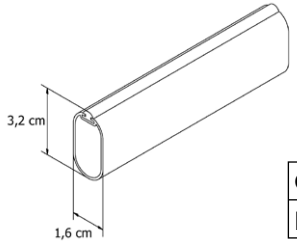

Código	Comprimento	Acabamento	Emb.
DS2110	3 metros	Anodizado fosco	10 pçs

cabideiro DS REDONDO

com perfil PVC incolor

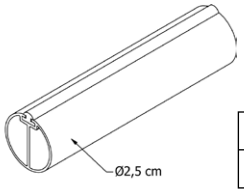

Código	Comprimento	Acabamento	Emb.
DS3001	3 metros	Anodizado fosco	10 pçs

cabideiro CURVO DS OVAL PARA CANTO

com perfil PVC incolor

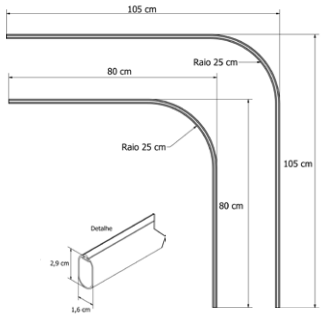

Código	Comprimento	Acabamento	Emb.
DS2113	1,5 metros	Anodizado fosco	10 pçs
DS2114	2 metros	Anodizado fosco	10 pçs

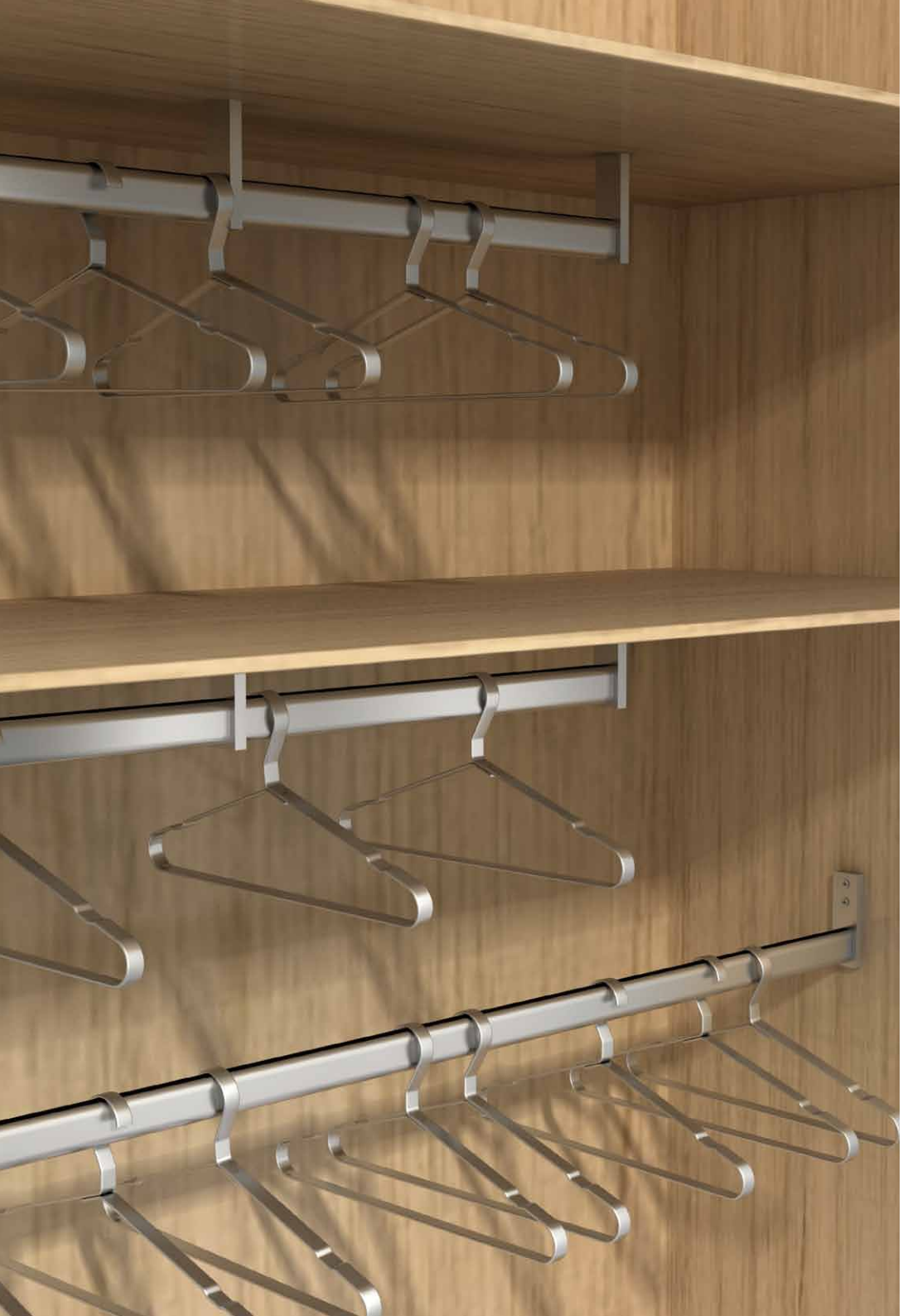

SUPORTE TOP para cabideiro OVAL

suporte TOP OVAL LATERAL

Código	Acabamento	Emb.
DS13003L	Anodizado (Pintura)	10pçs

suporte TOP OVAL COM ENCOSTO

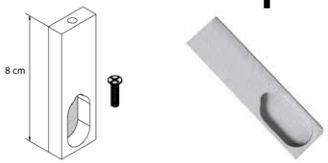

Código	Acabamento	Emb.
DS13003	Anodizado (Pintura)	10pçs

suporte TOP OVAL VAZADO

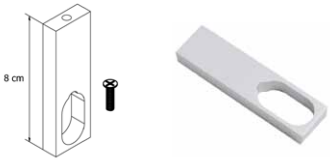

Código	Acabamento	Emb.
DS13003V	Anodizado (Pintura)	10pçs

suporte EASY fixação oculta

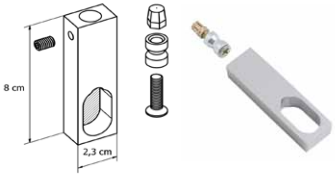

Código	Acabamento	Emb.
DS15001D	Anodizado (Pintura)	10pçs
DS15001E	Anodizado (Pintura)	10pçs
DS15001V	Anodizado (Pintura)	10pçs

SUPORTE TOP
para cabideiro REDONDO

suporte TOP REDONDO LATERAL

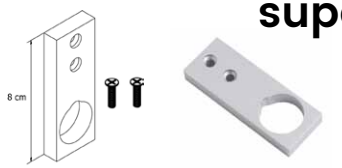

Código	Acabamento	Emb.
DS13002L	Anodizado (Pintura)	10pçs

suporte TOP REDONDO COM ENCOSTO

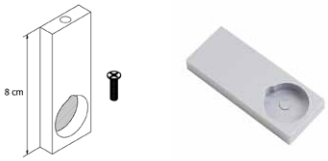

Código	Acabamento	Emb.
DS13002	Anodizado (Pintura)	10pçs

suporte TOP REDONDO VAZADO

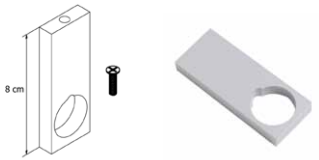

Código	Acabamento	Emb.
DS13002V	Anodizado (Pintura)	10pçs

SAPATEIRA DS

PERFIL SAPATEIRA

alumínio com perfil PVC incolor

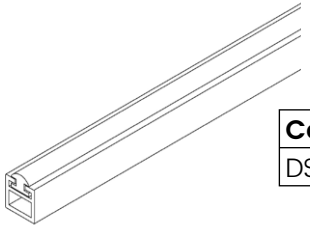

Código	Comprimento	Acabamento	Emb.
DS0010	3 metros	Anodizado fosco	10 pçs

SUPORTE SAPATEIRA

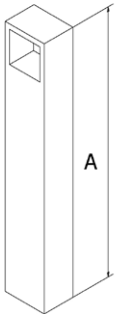

Código	Comprimento	Acabamento	Emb.
DS10030	A = 7 cm	Anodizado (Pintura)	10 pares
DS10020	A = 3 cm	Anodizado (Pintura)	10 pares

Distância máxima aconselhável entre suportes é de 95cm, acima desta distância, utilizar o SUPORTE APOIO SAPATEIRA

SUPORTE APOIO SAPATEIRA

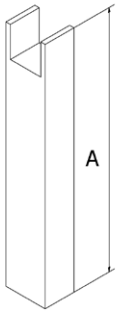

Código	Comprimento	Acabamento	Emb.
DS10035	A = 7 cm	Anodizado (Pintura)	10 pçs
DS10025	A = 3 cm	Anodizado (Pintura)	10 pçs

SISTEMA CALCEIRO DS ARTEFATOS

PERFIL CALCEIRO DS

(alumínio com PVC anti derrapante cinza)

Código	Comprimento	Acabamento	Emb.
DS2096	3 metros	Anodizado fosco	10 pçs

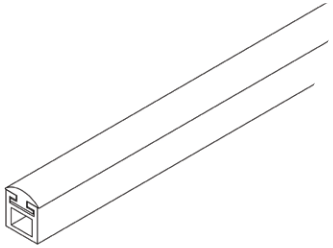

SUPORTE APOIO perfil calceiro

Código	Acabamento	Emb.
DS2074	Anodizado (Pintura)	10 pares

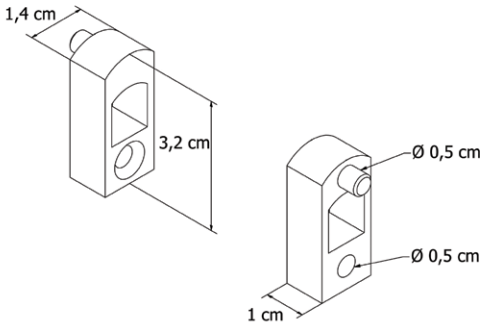

CANTONEIRA EXTRA FORTE

c/ capa de acabamento

Código	Composição	Acabamento	Emb.
DS12083BR	Cantoneira + Capa	Zincada branca +Capa branca	01 cento
DS12083BRSC	Cantoneira	Pintado branco	01 cento

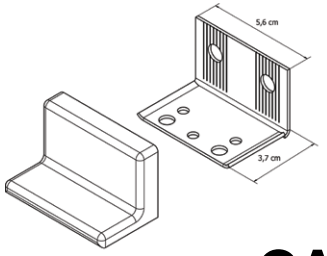

CANTONEIRA REFORÇADA

c/ capa de acabamento

Código	Composição	Acabamento	Emb.
DS12081BR	Cantoneira + Capa	Zincada branca +Capa branca	01 cento
DS12081BRSC	Cantoneira	Pintado branco	01 cento

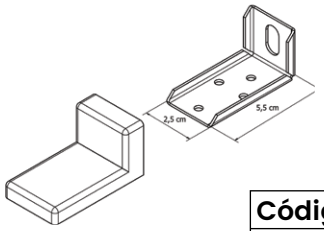

FIXADOR DE PAINEL

Código	Carga	Acabamento	Emb.
DS0016	15 kg / par	Zinco Branco	01 cento

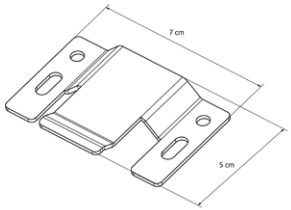

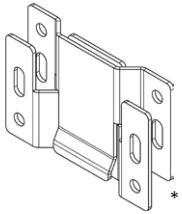

* forma de utilização

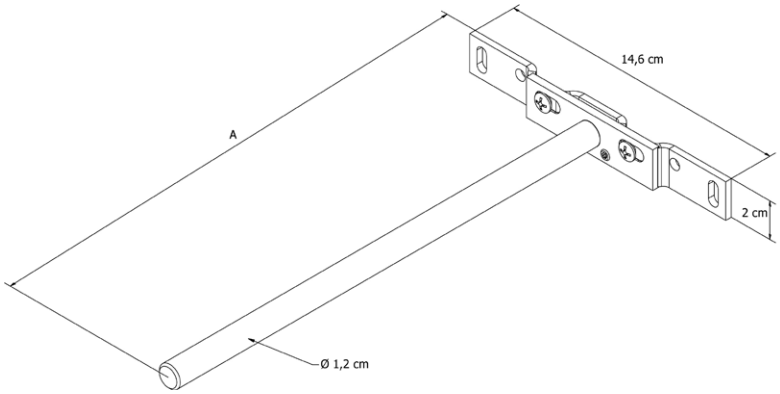

SUPORTE INVISÍVEL COM REGULAGEM

Prateleira de 2,5 cm de espessura

Comprimento	Código	Carga	Acabamento	Unid.
15 cm	DS12091	15 Kg	Zinco	12 peças
25 cm	DS12092	10 Kg	Zinco	12 peças

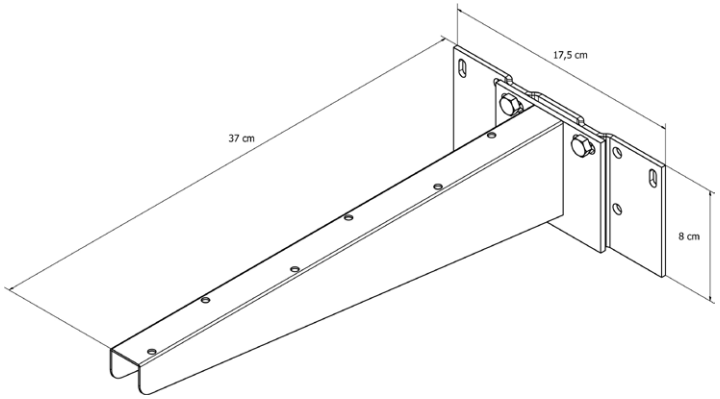

Todos os itens com regulagem nos 3 sentidos. Ajuste de inclinação através de parafuso

SUPORTE BANCADA COM REGULAGEM

Comprimento	Código	Carga	Acabamento	Unid.
38 cm	DS12093	15 Kg	Zinco	01 peça

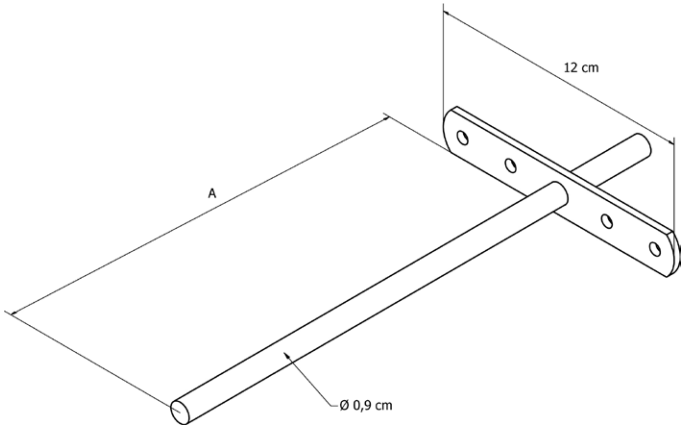

Todos os itens com regulagem nos 3 sentidos. Ajuste de inclinação através de parafuso

PINO INVISÍVEL

Comprimento	Código	Carga	Acabamento	Unid.
A 15 cm	DS12075	30 Kg	Zinco	50 peças
A 20 cm	DS12076	25 Kg	Zinco	50 peças
A 25 cm	DS12077	15 Kg	Zinco	50 peças
A 30 cm	DS12078	10 Kg	Zinco	50 peças

PENDURADOR CLICK
tipo gancho 6 pontas

Código	Acabamento	Emb.
DS13008BR	Branco (Pintura)	12 pçs
DS13008GR	Grafite (Pintura)	12 pçs
DS13008PR	Preto fosco (Pintura)	12 pçs

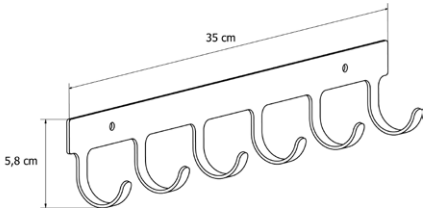

PENDURADOR CLICK
tipo gancho 3 pontas

Código	Acabamento	Emb.
DS13009BR	Branco (Pintura)	12 pçs
DS13009GR	Grafite (Pintura)	12 pçs
DS13009PR	Preto fosco (Pintura)	12 pçs

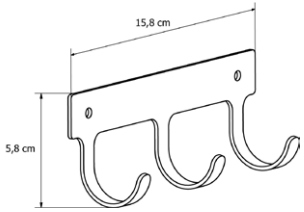

PENDURADOR CLICK

aço inox escovado
fixação com fita dupla face

tipo gancho 3 PONTAS

Código	Acabamento	Emb.
DS13009IN	Escovado	6 pçs

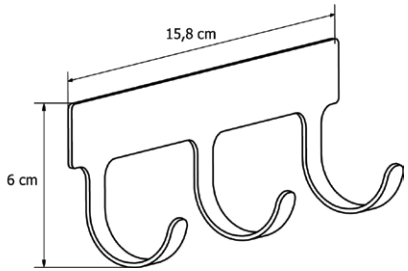

tipo gancho INDIVIDUAL

Código	Acabamento	Emb.
DS14032IN	Escovado	6 pçs

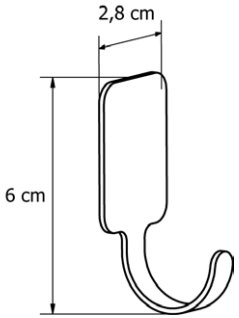

2 unidades por embalagem
*** acompanha fita adesiva dupla face para instalação**

CAIXA MULTIUSO

Código	Acabamento	Emb.
DS4035BR	Branco (Pintura)	01 pç
DS4035GR	Grafite (Pintura)	01 pç
DS4035PR	Preto fosco (Pintura)	01 pç

Composição:
1 caixa e 4 penduradores móveis

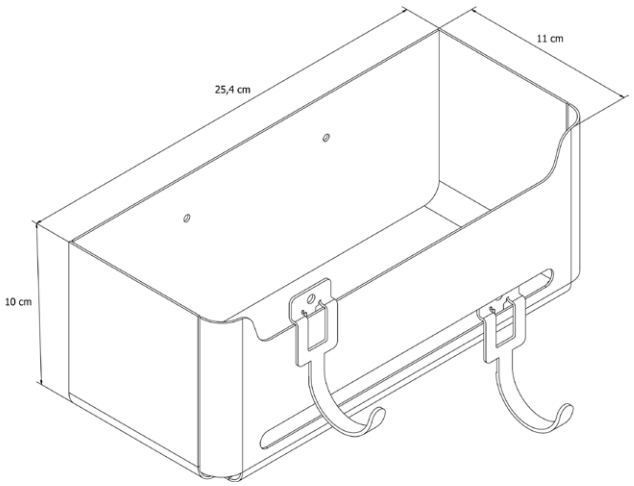

CAIXA MULTIUSO

Código	Acabamento	Emb.
DS4035BR	Branco (Pintura)	01 pç
DS4035GR	Grafite (Pintura)	01 pç
DS4035PR	Preto fosco (Pintura)	01 pç

Composição:
1 caixa e 4 penduradores móveis

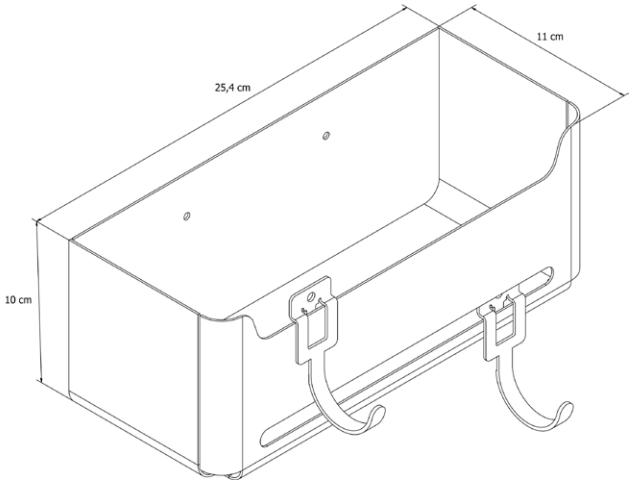

SAPATEIRA ARTEFATOS
6 PARES

Código	Acabamento	Emb.
DS0117DO	Dourado (Pintura)	01 pç
DS0117PR	Preto fosco (Pintura)	01 pç

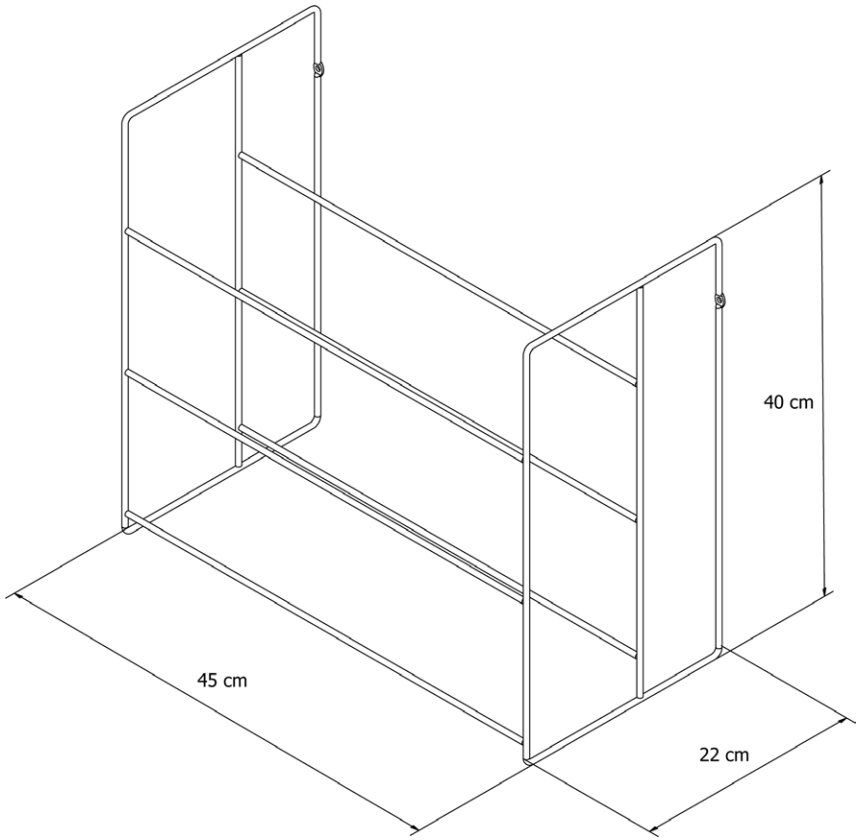

DS SUPORTES

COLONIAL
suporte para prateleira

Descrição	Código	Acabamento	Emb.
Colinial Mini	DS81101BR	Branco (Pintura)	12 peças
	DS81101PR	Preto fosco (Pintura)	12 peças

Profundidade máxima aconselhável para prateleira = 25 cm

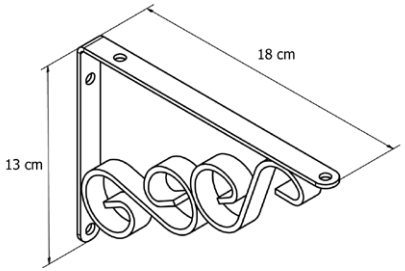

Descrição	Código	Acabamento	Emb.
Colinial	DS81151BR	Branco (Pintura)	12 peças
	DS81511PR	Preto fosco (Pintura)	12 peças

Profundidade máxima aconselhável para prateleira = 35 cm

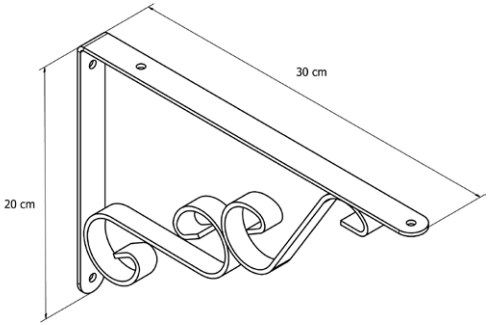

Distância máxima aconselhável entre suportes = 90 cm
Carga máxima por suporte = 25 kgs

ORGANIZE PLUS
suporte para prateleira

Descrição	Código	Acabamento	Emb.
Organize Plus Mini	DS80103BR	Branco (Pintura)	12 peças
	DS80103PR	Preto fosco (Pintura)	12 peças
	DS80103AN	Anodizado (Pintura)	12 peças

Profundidade máxima aconselhável para prateleira = 25 cm

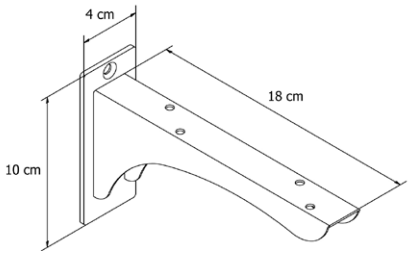

Descrição	Código	Acabamento	Emb.
Organize Plus	DS80153BR	Branco (Pintura)	12 peças
	DS80153PR	Preto fosco (Pintura)	12 peças
	DS80153AN	Anodizado (Pintura)	12 peças

Profundidade máxima aconselhável para prateleira = 35 cm

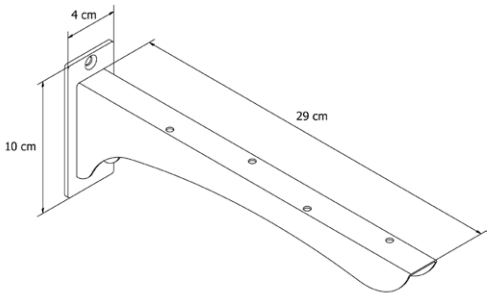

Distância máxima aconselhável entre suportes = 90 cm
Carga máxima por suporte = 25 kgs

LUNA
suporte para prateleira

Descrição	Código	Acabamento	Emb.
Luna Mini	DS80705BR	Branco (Pintura)	12 peças
	DS80706PR	Preto fosco (Pintura)	12 peças

Profundidade máxima aconselhável para prateleira = 25 cm

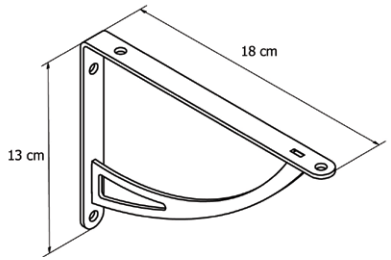

Descrição	Código	Acabamento	Emb.
Luna	DS80755BR	Branco (Pintura)	12 peças
	DS80756PR	Preto fosco (Pintura)	12 peças

Profundidade máxima aconselhável para prateleira = 35 cm

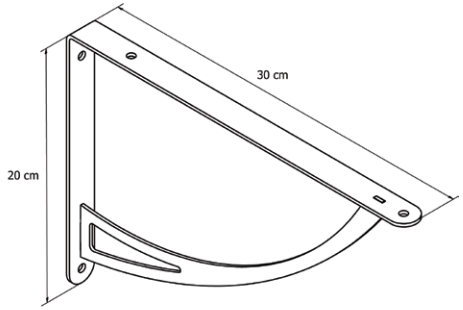

Distância máxima aconselhável entre suportes = 90 cm
Carga máxima por suporte = 25 kgs

FIT PLUS madeira | vidro
suporte para prateleira

Descrição	Código	Acabamento	Emb.
Fit Plus	DS80151MN	Anodizado fosco	12 peças
	DS80151PR	Preto fosco	12 peças

Profundidade máxima aconselhável para prateleira = 35 cm

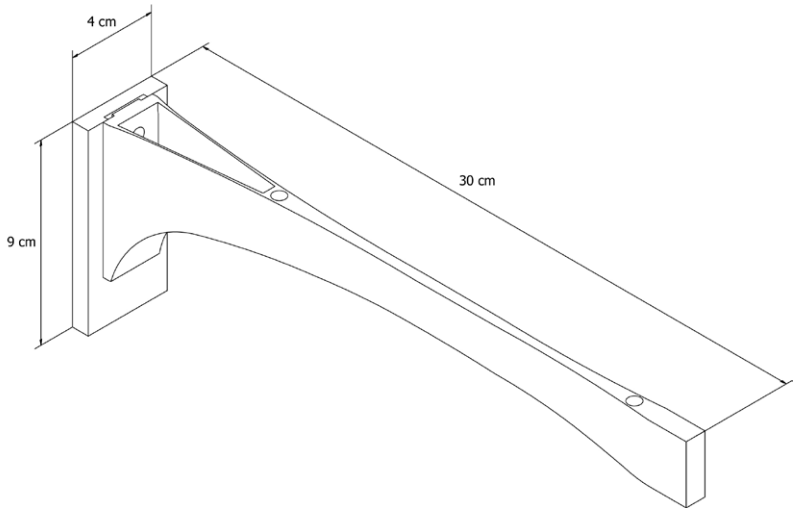

Acompanha kit de parafusos e buchas para instalação
Distância máxima aconselhável entre suportes = 90 cm
Carga máxima por suporte = 25 kgs

São Paulo
Contatos
vendas@dsartefatos.com.br
11 4394-8204 / 4399-3662 / 4399-3564
11 98882-2721
dsartefatos.com.br

ds
artefatos

INOVAÇÃO PARA
ORGANIZAR
AMBIENTES
www.dsartefatos.com.br

A DS Artefatos se reserva o direito de alterar as informações técnicas sem aviso prévio.